# **FORMAT** Kopfbrause

**FORMAT** Kopfbrause

rund, Durchmesser Ø 250 mm, sichtbare Höhe 6 mm, easy-clean, 1/2" IG, Kugelgelenk, 45° schwenkbar, erfüllt KTW-Richtlinie

**FO10490020101**

## Technische Daten und Varianten

| **Art** | **Art.-Nr.** |
|---|---|
| Edelstahl, hochglanzpoliert | FO10490020101 |

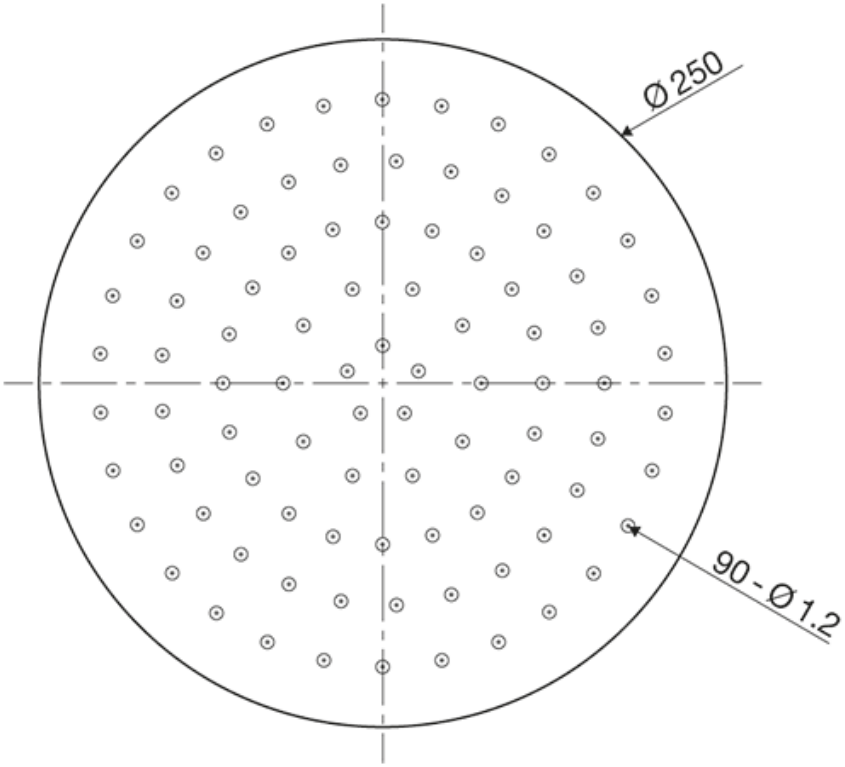


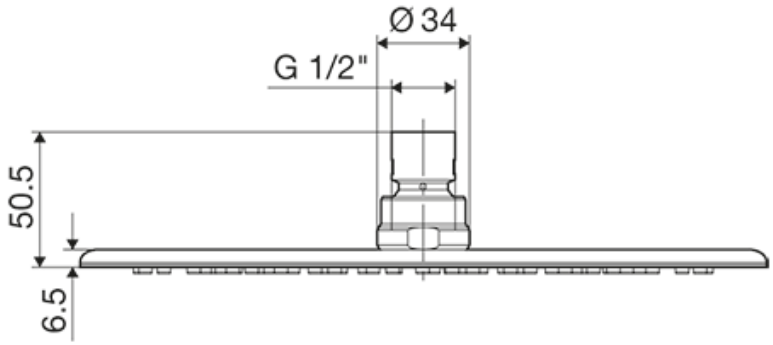



© 2024