FORMAT Plus Dusch-Wand-WC Comfort

FORMAT Plus Dusch-Wand-WC Comfort

Tiefspül Dusch-Wand WC, Flush 2.0 Spültechnik, spülrandlos, mit verdeckter Befestigung von oben, 3/6 Liter Spülvolumen, inkl. WC-Sitz mit Absenkautomatik abnehmbar, inkl. Geruchsfilter, Material Sitz: Thermoplast
Ausstattung wie Basic:
+ Düsentemperaturkontrolle (Frostsicherung unter 5 C°), + inkl. Touch-Fernbedienung Comfort (ersetzt Touch-Fernbedienung Basic), + automatische Vor- und Rückwärtsbewegung der Edelstahl-Düse (Oszillation), + automatisch pulsierender Wasserdruck (Pulsation), + Kombidusche (Oszillation + Pulsation), + einstellbare Trocknungsfunktionen,
+ automatisches Öffnen & Schließen des WC-Sitzes

EP01010040001

Technische Daten und Varianten

Abmessung cm	**Farbe**	**Art.-Nr.**
380 x 600 x 405	Weiß	EP01010040001

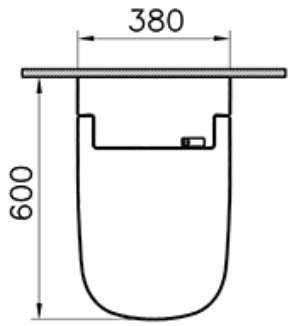
380
600

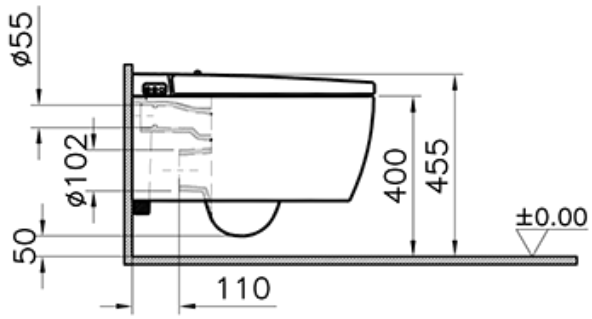
ø55
ø102
50
400
455
±0.00
110

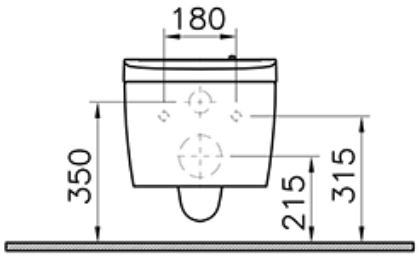
180
350
215
315

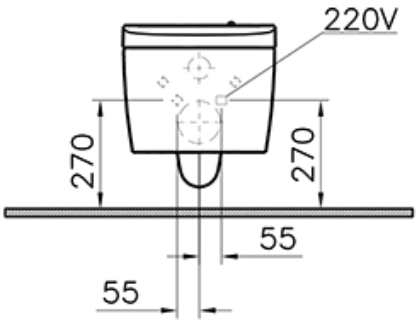
220V
270
270
55
55

© 2024