FORMAT
WILLKOMMEN IM BAD

FORMAT Plus Stand-Flachspül-WC

FORMAT Plus Stand-Flachspül-WC

geschlossener Spülrand, 3 / 6 Liter Spülvolumen, Abgang waagerecht, Breite 355 mm, Höhe 460 mm

FO010600800

Technische Daten und Varianten

Oberfläche	**Ausladung mm**	**Art.-Nr.**
Weiß	480	FO010600800

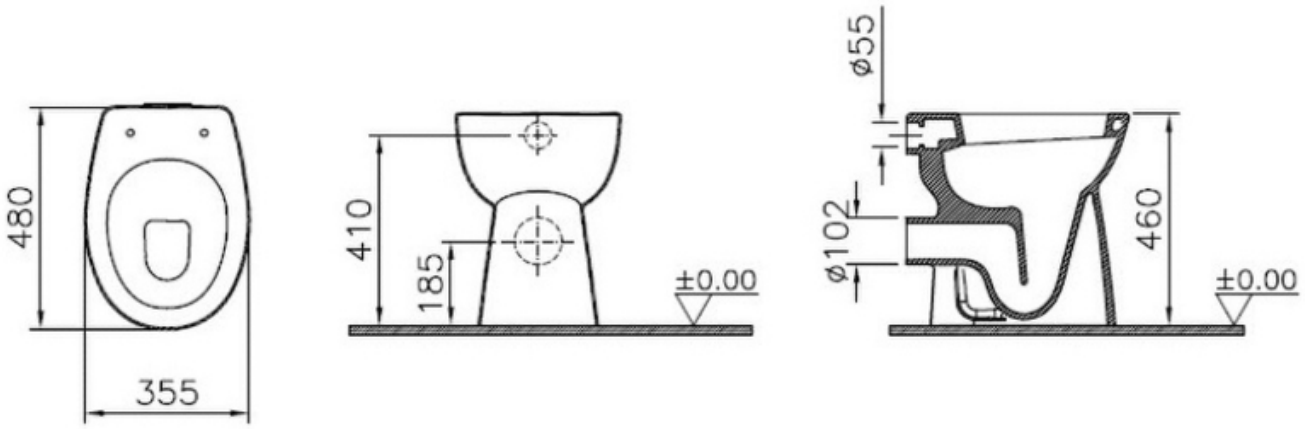

© 2024