FORMAT
WILLKOMMEN IM BAD

FORMAT Basic Waschtisch

FORMAT BASIC Waschtisch

60x44,5cm, weiß, mit Hahnloch, mit Überlauf

FO01150020003

Technische Daten und Varianten

Abmessung cm	Oberfläche	Art.-Nr.
50,5 x 41		FO01150020001
55 x 42		FO01150020002
60 x 44,5		FO01150020003
65 x 49		FO01150020004
	weiß	

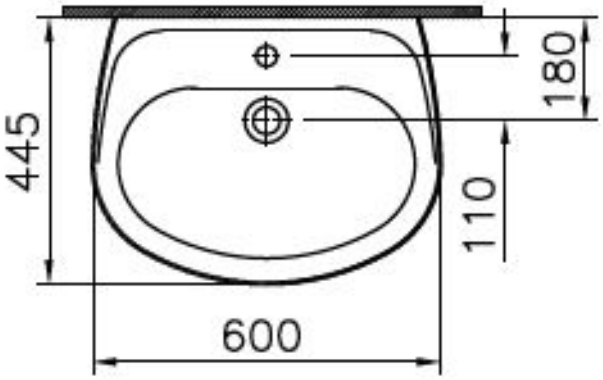
445
180
110
600

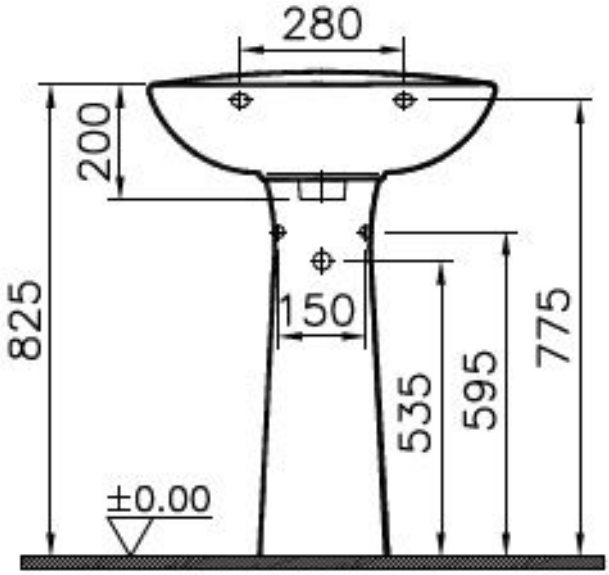
280
200
825
150
535
595
775
±0.00

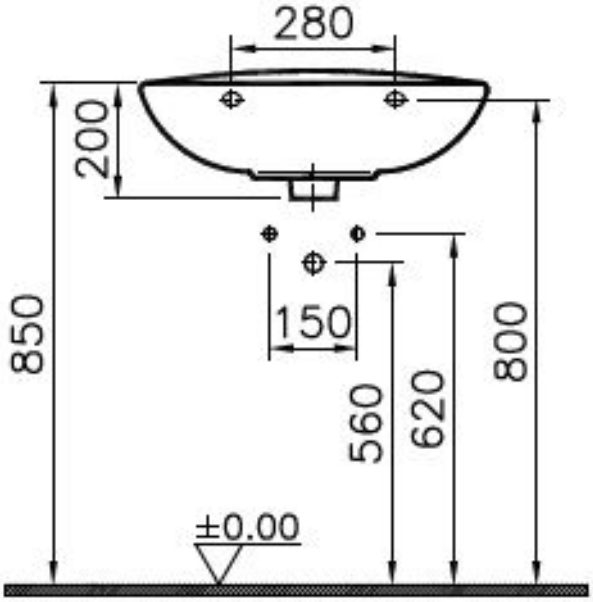
280
200
850
150
560
620
800
±0.00

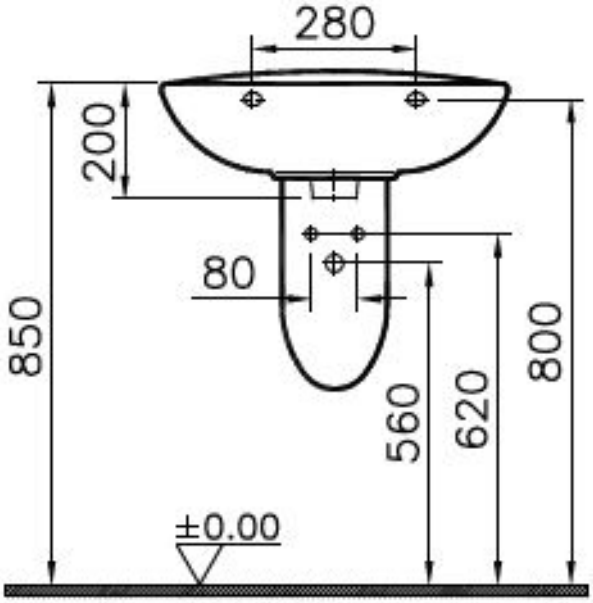
280
200
80
850
560
620
800
±0.00

© 2024