FORMAT Tec Kleinhebeanlage zur Förderung von aggressivem Schmutzwasser

FORMAT Tec Kleinhebeanlage

Schmutzwasser-Hebeanlage zum Überflureinbau, Sammelbehälter aus PP mit ca. 10 l Nutzinhalt, im Behälterdeckel integriertes Schaltgerät mit akustischer Alarmmeldung bei unzulässig hohem Wasserstand, Förderung von leicht saurem Kondensat, aggressiven oder salzhaltigen Medien (max. 15 % Salzgehalt), potentialfreier Kontakt für externen Alarm oder Waschmaschinenstopp, einfache Montage und Wartung durch Schiebestück DN 40 für den Zulaufanschluss Waschtisch, wartungsfreundlich, durch direkt am Deckel montierte Pumpe, separater Geräteanschluss mit Schlauchtülle, vorbereiteter, beidseitig nutzbarer Duschzulauf DN 50 (von Behälterunterkante bis Rohrmitte Duschzulauf nur 80 mm), Druckabgang 1 ¼“ mit integrierter Rückschlagklappe, Behälterentlüftung durch Aktivkohlefilter, 1,5 m Anschlusskabel mit Schukostecker, Spannung: 230 V, Motorleistung P1: 300 W, Motorleistung P2: 130 W, Nennstrom: 1,3 A, Drehzahl: 2800 1/min, max. Förderhöhe: 6,0 m, max. Fördermenge: 8,0 m³/h, max. Medientemperatur: 40 °C (kurzzeitig 90 °C), Korngröße: 10 mm

FH40020020001

Technische Daten und Varianten

Ausführung	**Art.-Nr.**
zur Förderung von aggressivem Schmutzwasser	FH40020020001

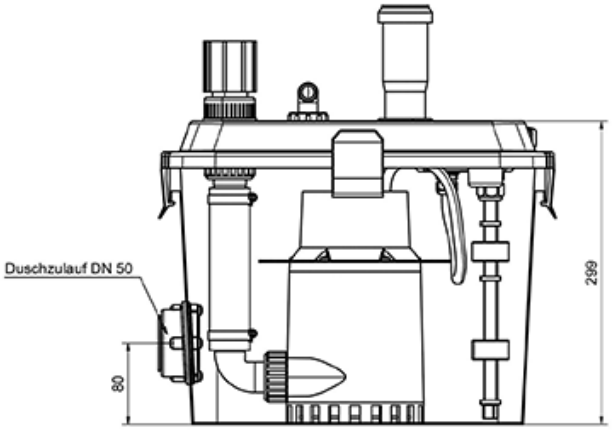
Duschzulauf DN 50
80
299

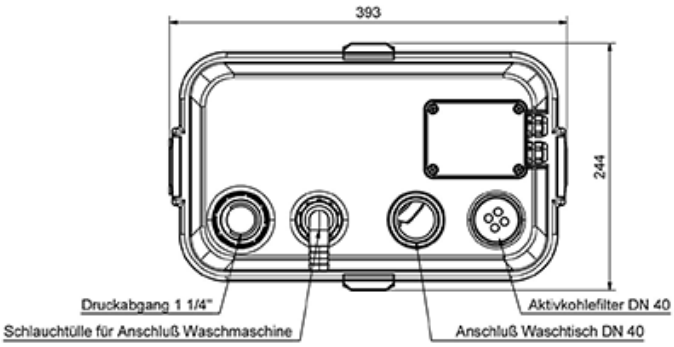
393
244
Druckabgang 1 1/4"
Schlauchtülle für Anschluß Waschmaschine
Aktivkohlefilter DN 40
Anschluß Waschtisch DN 40

© 2024